ЛИМЦ.60148.12.004.002

Перв. примен.

ЛИМЦ.60148.12.004.000

Справ. №

Ra 12,5 (√)

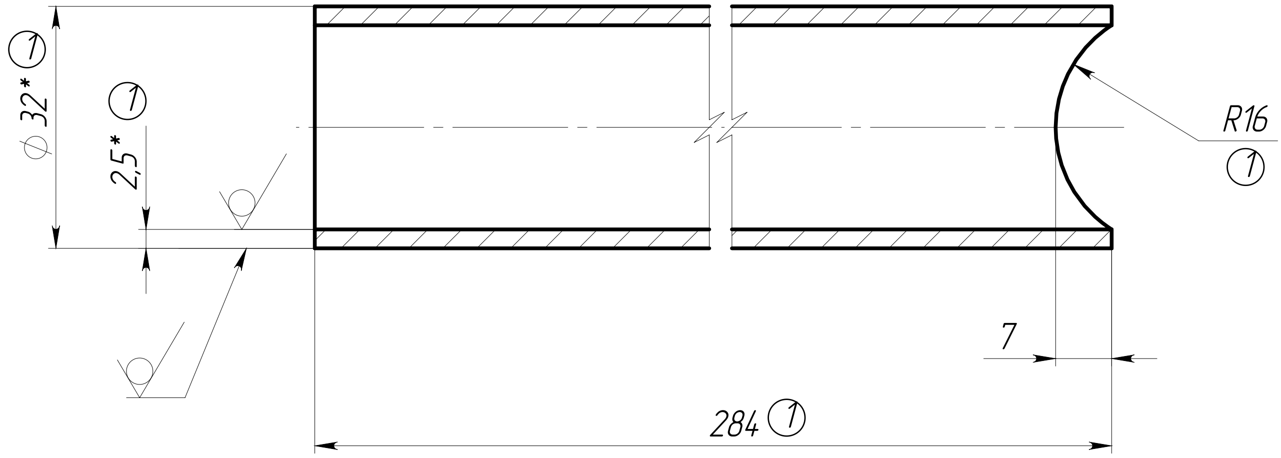

1. *ŭǪDZHꞙǯÅȅ ǯǵȉ ǻǹÅǪǬŇǴ.
① 2. ŭǫȃDzǯ ǯŇǹǽǻǴDz ǹŇ ǍŭǕǜ 30893.2-ǀK.
3. ŭǪÅǴDzÃŇǬǪǼĒ ŇǫŇDzƿǪȁǯƿDzǯ ȁǯÅǼǯǰǪ.
① 4. ŭåǼÅȅǯ ǴÅŇȞǴDz ǹÅDzǼǽǹDzǼȆ.
① 5. ȁŇǹǽåǴǪǯǼåȉ DZǪHǯƿǪ HǪǼǯÅDzǪǵǪ ƿǪ сталь AISI 316.

Подп. и дата

Инв. № дубл.

Взам. инв. №

Подп. и дата

Инв. № подл.

Изм.	Лист	№ докум.	Подп.	Дата
1	Зам.	ЛИМЦ.60148.44ИИ		14.04.26
Разраб.		Быков		30.10.25
Пров.		Лаптев		
Т. контр.		Волков		
Н. контр.		Ванина		
Утв.		Соломатин		

ЛИМЦ.60148.12.004.002

Поперечина

Лит.	Масса	Масштаб
	0.50 ①	1:1

Лист | Листов 1

Труба 32х2,5–03Х17Н14М3
ГОСТ 9941–2022 ①

АО "БТ"

Шифр:

Копировал

Формат А4